EWE ARMATUREN

Bewährt bis ins Detail.

Dichtungssatz für Systemtrenner DN 20/DN 40

Benutzerinformation

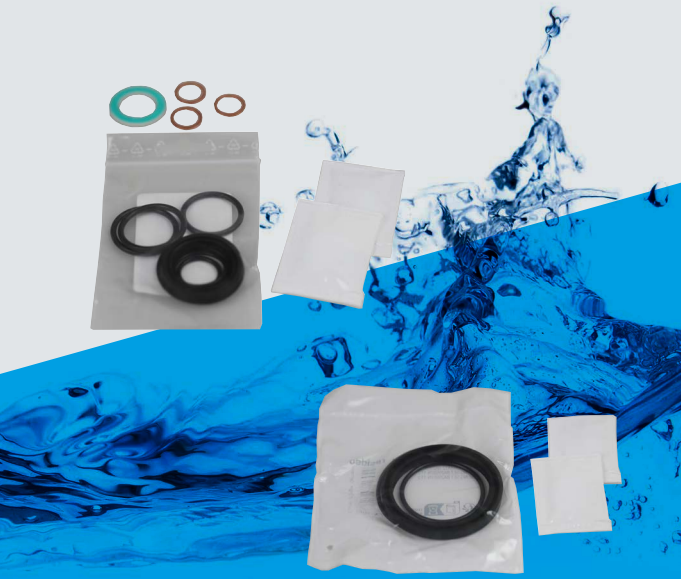

Inhaltsverzeichnis

Geltungsbereich	3
Anschrift des Herstellers	3
Einsatzbereich der Dichtungen DN 20	4
Einsatzbereich der Dichtungen DN 40	5
Reinigung der Systemtrennerkartusche	6

Geltungsbereich

Diese Benutzerinformation gilt für



EWE-Dichtungssatz für Systemtrenner DN 20 (9500722, 9500760)
Artikelnummer: 9500710



EWE-Dichtungssatz für Systemtrenner DN 40 (9500723)
Artikelnummer: 9500725

Die Dichtungen aus Elastomerstoffen die mit dem Medium in Kontakt treten, erfüllen die KTW-Leitlinien des Umweltbundesamtes und des DVGW-Arbeitsblattes W 270.

Anschrift des Herstellers

Wilhelm Ewe GmbH & Co. KG
Volkmaroder Straße 19 · 38104 Braunschweig
Telefon 0531 37005-0 · Fax 0531 37005-55
info@ewe-armaturen.de

Einsatzbereich der Dichtungen DN 20

1. O-Ring 23 x 2 mm
2. Nutring, bei Montage mit Silikon-Fett versehen
3. O-Ring 35 x 2 mm
4. Flachdichtung
5. O-Ring 26 x 3 mm oder 28 x 3 mm
6. O-Ring 35 x 3 mm
7. ohne Abb. Silikon-Fett

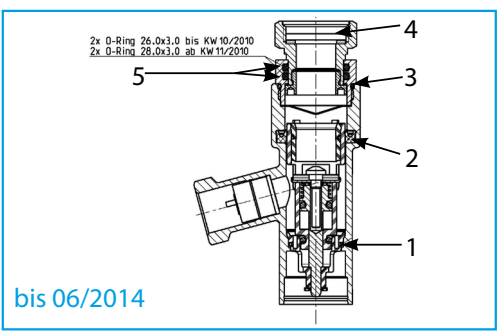

bis 06/2014

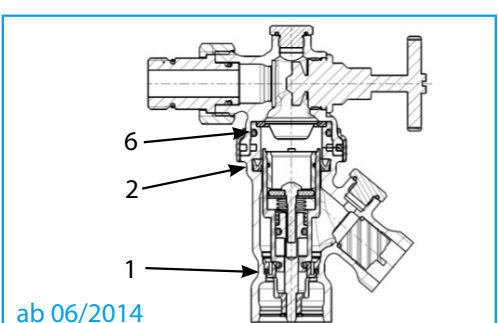

ab 06/2014

Einsatzbereich der Dichtungen DN 40

1. O-Ring 46 x 2 mm
2. Nutring, bei Montage mit Silikon-Fett versehen
3. O-Ring 66,34 x 2,62 mm ohne Abb. Silikon-Fett

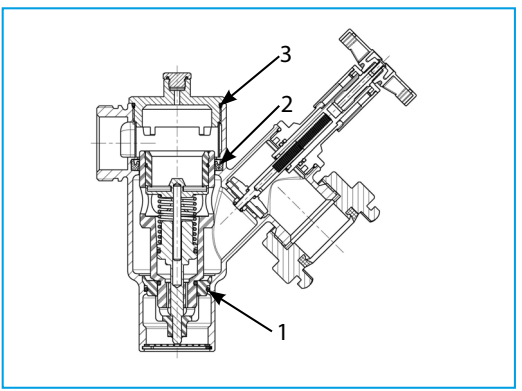

! **Montagehinweis:**
Benutzung / Montage des EWE-Dichtungssatzes für Systemtrenner nur durch geschultes Personal.
EWE-Dichtungssatz enthält Dichtungen für alte und neue Ausführung.

! Bisher wurde Silikon-Fett in Einwegspritze gefüllt und beigelegt. Zukünftig wird diese durch Fettbeutel ersetzt.

Reinigung der Systemtrennerkartusche

1. Ablassventil der ausgebauten Systemtrennerkartusche überprüfen:
   - Ventil zusammendrücken, um Leichtgängigkeit zu testen.
   - Bei erhöhter Reibung (Schmutzeintrag) Kartusche ersetzen.
2. Wechselbare O-Ringe sind auszutauschen.
3. Überprüfung der nicht wechselbaren O-Rings am unteren Ende des Kartuscheneinsatzes:
4. O-Ring auf Verschmutzung prüfen.
5. Schmutz unter kaltem Wasser abspülen oder mit Pinsel/Bürste entfernen.
6. Keine spitzen oder harten Gegenstände verwenden, um Beschädigung zu vermeiden.
7. Überprüfung des Eingangs-Rückflussverhinderers:
8. Federgelagerten Teller des Verhinderers anheben.
9. Dichtscheibe begutachten.

10. Schmutz unter kaltem Wasser abspülen oder mit Pinsel/Bürste entfernen.
11. Keine scharfen oder spitzen Gegenstände verwenden.
12. Abspülen der Kartusche unter fließendem kalten Wasser.
13. Überprüfung des Lippendichtrings im Gehäuse der Armatur:
14. Dichtring auf Verschmutzung prüfen.
15. Schmutz unter kaltem Wasser abspülen oder mit Pinsel/Bürste entfernen.
16. Keine spitzen oder harten Gegenstände verwenden, um Beschädigung zu vermeiden.

! Als Schmierstoff dürfen nur geeignete elastomer- und kunststoffverträgliche Schmierstoffe verwendet werden. Nur diesen Schmierstoff verwenden, andere Schmierstoffe sind nicht zulässig!

BECHEM Berulub Sihaf 2 ist ein elastomer- und kunststoffverträglicher Schmierstoff, der auf die hohen Anforderungen der hier eingesetzten Technologie abgestimmt ist.